Waldmann Eclairage

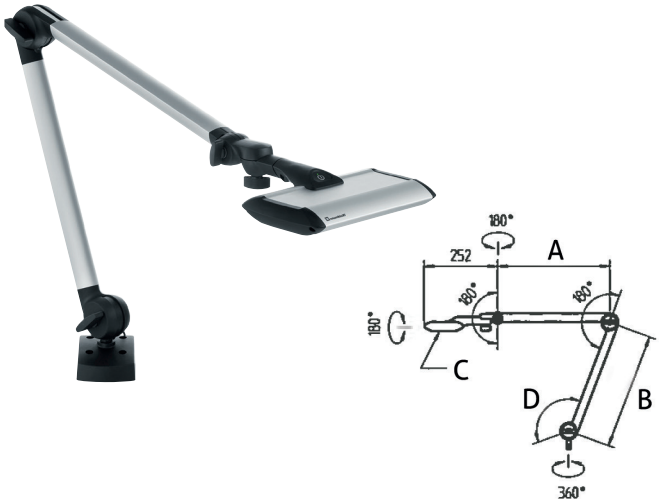

Lampe LED TANEO TND

Lampe Led blanc neutre, éclairage large sans ombres ni réflexions, cordon d'alimentation de 3 m env.
Tête aluminium anodisé avec diffuseur blanc opale (anti-éblouissement, sans reflets gênants sur les surfaces brillantes), mât et bras articulés en tube acier laqué.
Fixation par embase universelle (option : voir pince de table). Interrupteur sur la tête.
Loupe amovible 3,5 dioptries sur demande.
Tension d'alimentation : 100-240V - 50/60Hz.

Dimensions : A : 384 mm - B : 400 mm - C : 218 x 136 x 33 mm - D : 110°

Réf. A0080194 - Lampe LED TANEO TND 700/940/D - 12 watts - 4000 K

Dimensions : A : 384 mm - B : 400 mm - C : 577 x 136 x 33 mm - D : 130°

Réf. A0080196 - Lampe LED TANEO TND 2100/940 - 30 watts - 4000 K

Existe également en 5000 K sur demande.

Spécialement conçue pour poste de travail horloger

Bras court de 244 mm (A)
Lampe 5000 K : rendement lumineux adapté aux besoins de la tâche et avec une valeur de rendu des couleurs élevée.

Dimensions : A : 244 mm - B : 450 mm - C : 398 x 136 x 33 mm - D : 60°

Réf. A0080195 - Lampe LED TANEO TND 1400/950/D - 23 watts - 5000 K

Waldmann Eclairage

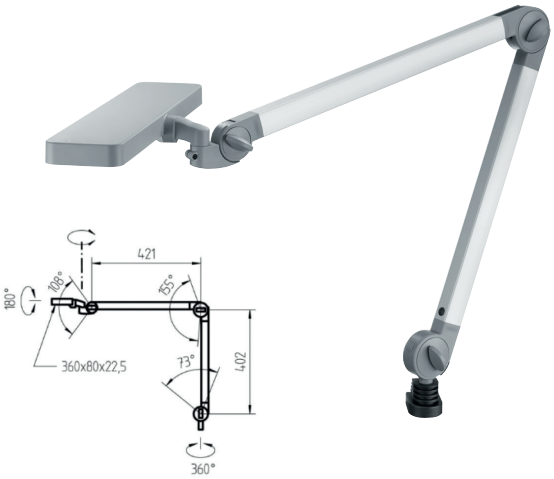

Lampe LED ALD 1300/850/D

Lampe Led blanc neutre, éclairage large sans ombres ni réflexions, cordon d'alimentation de 3 m env.
Lampe 5000 K : rendement lumineux adapté aux besoins de la tâche et avec une valeur de rendu des couleurs élevée.
Tête en matière plastique, gris clair, mât et bras articulés.
Fixation par embase universelle (option : voir pince de table).
Tension d'alimentation : 100-240V - 50/60Hz

Réf. A0006757

Waldmann Eclairage

Pince de table

Pour fixer la lampe sur le plan de travail sans endommager celui-ci.
S'adapte à tous les modèles sauf à la TL 238. Ouverture : 65 mm.

Réf. A0037556

Tubes de rechange

Pour autres modèles de lampes.

Tube 8 watts (ST208 / 308 / TL238)

Réf. A0006738

Tube 11 watts (STE 111)

Réf. A0006736

Tube double 18 watts (SN 118)

Réf. A0006743

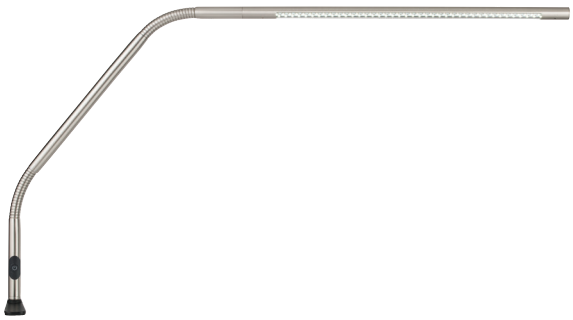

Lampe Slimline à LED
Éclairage intense (4300 Lux à 15 cm et de 1630 Lux à 30 cm), fournie par 80 LED daylight™ ultra lumineuses. La technologie daylight™ limite en outre la fatigue visuelle et les reflets, pour une utilisation saine, et corrige les couleurs pour un rendu réel.

Lumière intense de 155W, pour une consommation de 5W à peine
La luminosité totale en Lumens est de 522 lm
Bras (73 cm) flexible avec tête pivotant sur 360°
Pince métallique incluse

Dimensions (LxHxP) : 65 x 76 x 2 cm

Réf. A0006756

Lampe à LED - basse consommation
Idéale pour les travaux nécessitant un éclairage diffus et homogène.
Les lampes LED se distinguent pour l'efficacité lumineuse élevée, la basse consommation d'énergie électrique (65% d'énergie en moins qu'une lampe fluorescente traditionnelle) et la longue durée dans le temps (estimée pour environ 50.000 heures d'exercice). Avec variateur d'intensité lumineuse.
Les lampes LED (13 watt) ont l'avantage de ne pas chauffer.
Fixation en option
Dimensions : mât et bras articulés 950 mm - tête 310 mm

Réf. A0033850 - Lampe
Réf. A0033851 - A embase à visser
Réf. A0006761 - B étrier de serrage - ouverture 64 mm.

Lampes loupes rondes
Idéale pour les travaux professionnels ou de bricolage lorsque la précision et une bonne vision sont nécessaires.
Bras sans ressort apparent, nettoyage aisé.
Longueur 1000 mm (extension totale de 1240 mm)
Couvercle de protection de la loupe fixé sur la lampe, amovible pour faire office de protection contre le rayonnement solaire.

Lumière froide et sans ombre.
Lentille ronde diamètre : 122 mm
Zone de visualisation sans distorsion.
Fixation étau : écartement 6,3 cm.
Ballast électronique.
Tension d'alimentation 230 volts

Réf. A0033847 – Grossissement : 5 dioptries (x 2,25)

Version avec 90 LED
Eclairage puissant par rampe de 90 LED

Réf. A0033848 – Grossissement : 5 dioptries (x 2,25)

Tubes de rechange
Circline 22 watts (RLL 122 - LFM 1A)

Réf. A0033846

Lampes loupes rondes LED
Idéale pour les travaux nécessitant un éclairage diffus et homogène.
Les lampes LED se distinguent pour l'efficacité lumineuse élevée, la basse consommation d'énergie électrique (65% d'énergie en moins qu'une lampe fluorescente traditionnelle) et la longue durée dans le temps (estimée pour environ 50.000 heures d'exercice).
Avec variateur d'intensité lumineuse.
Les lampes LED (9 watt) ont l'avantage de ne pas chauffer.

Lentille ronde diamètre : 178 mm
Zone de visualisation sans distorsion.
Dimensions : mât et bras articulés 860 mm
Tension d'alimentation 230 volts
Eclairage puissant par rampe de 108 LED

Réf. A0037582 – Grossissement : 5 dioptries (x 2,25)

TENA BUTTY TBRP GROUP · ROBUR TBRP GROUP · POUGET PELLERIN TBRP GROUP · SCHWARTZMANN FISSEAU-COCHOT TBRP GROUP · POUGET ROTARY DENTAL TBRP GROUP